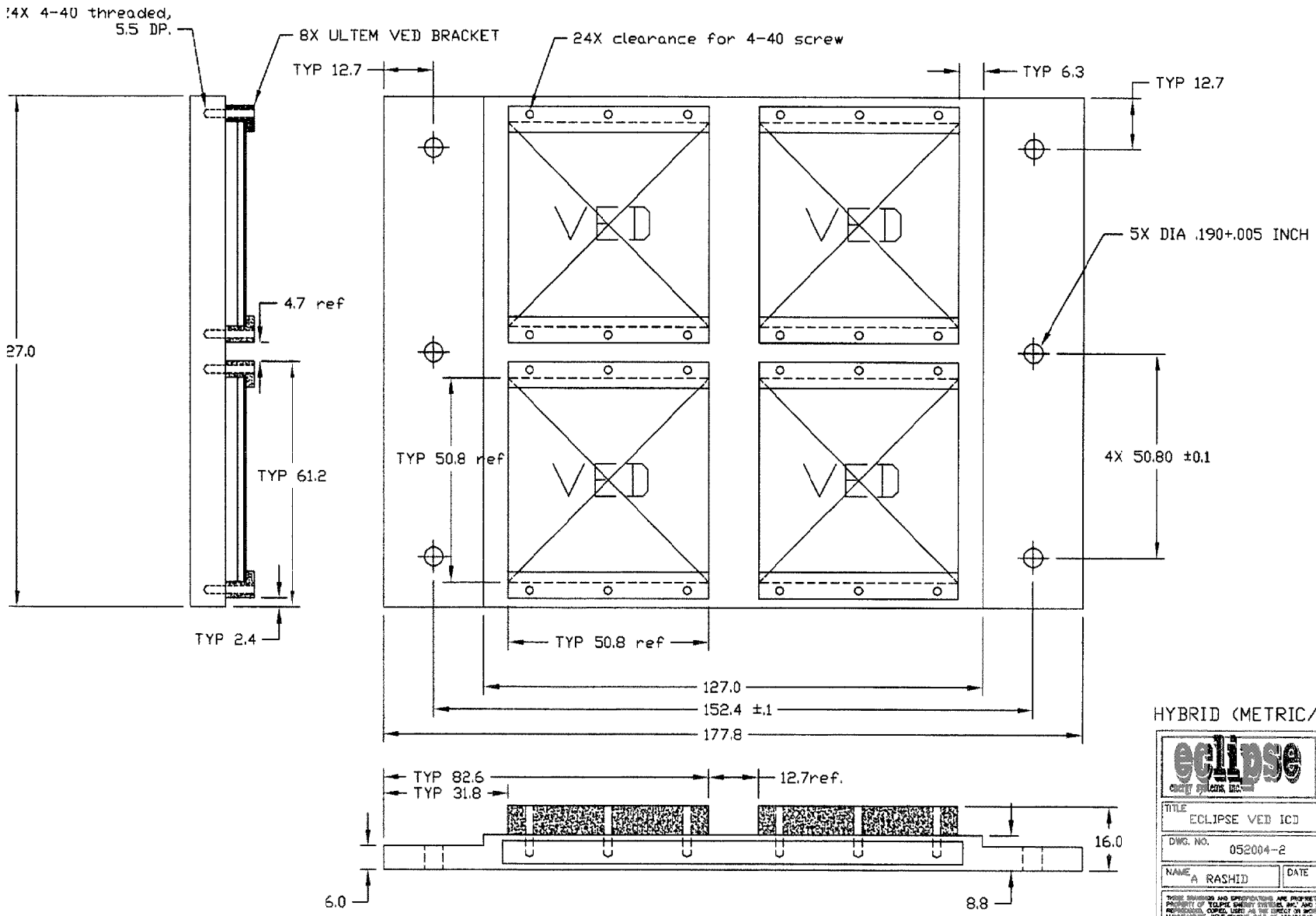
!4X 4-40 threaded,
5.5 DP.
8X ULTEM VED BRACKET
24X clearance for 4-40 screw
TYP 12.7
TYP 6.3
TYP 12.7
5X DIA .190+.005 INCH
4.7 ref
27.0
TYP 61.2
TYP 2.4
VED
VED
VED
VED
TYP 50.8 ref
4X 50.80 ±0.1
TYP 50.8 ref
127.0
152.4 ±.1
177.8
TYP 82.6
TYP 31.8
12.7ref.
16.0
6.0
8.8
HYBRID (METRIC/INCH)
eclipse
TITLE
ECLIPSE VED ICD
DWG. NO.
052004-2
SIZE
B
NAME
A RASHID
DATE