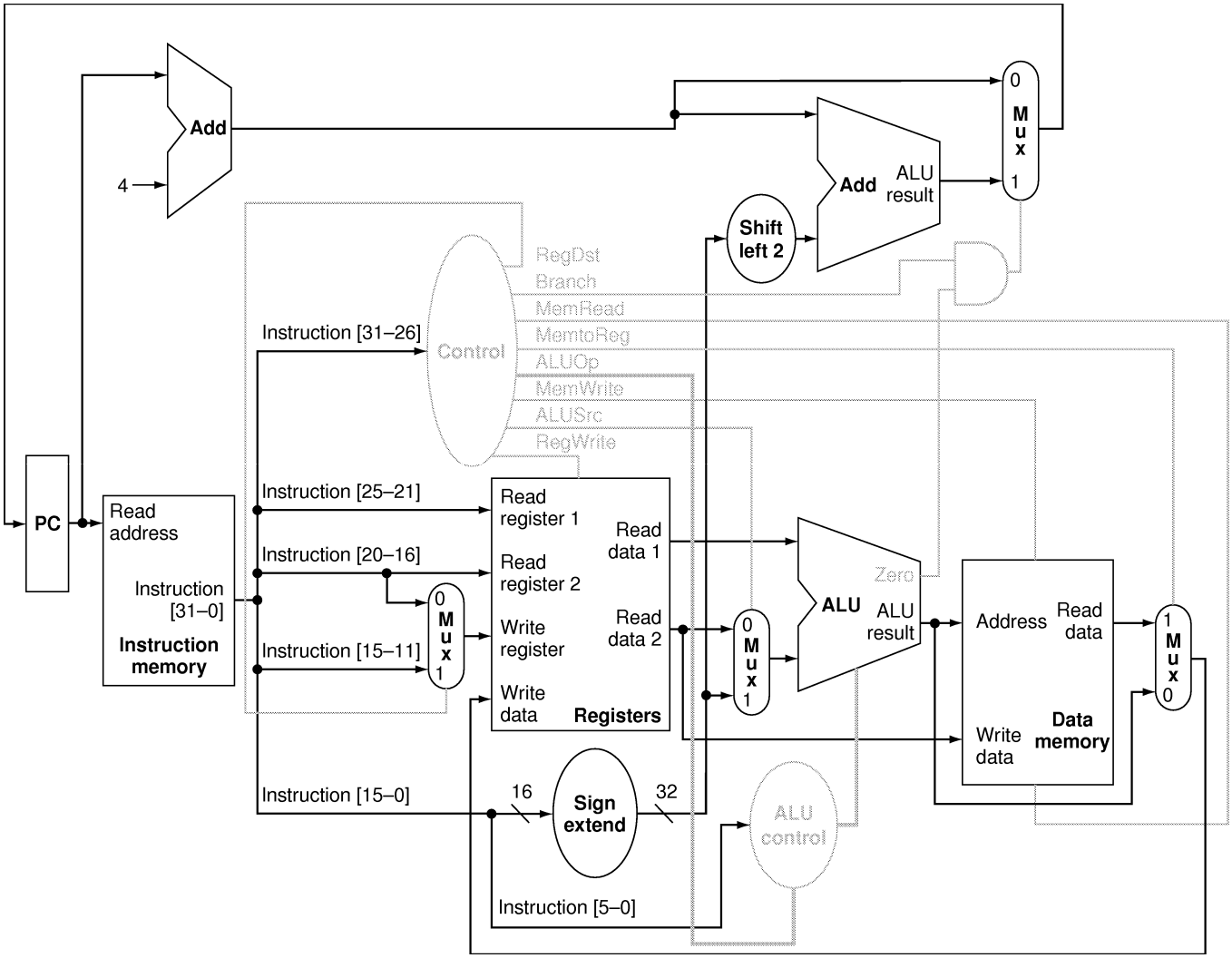

PAT05F17.eps